FIG-5

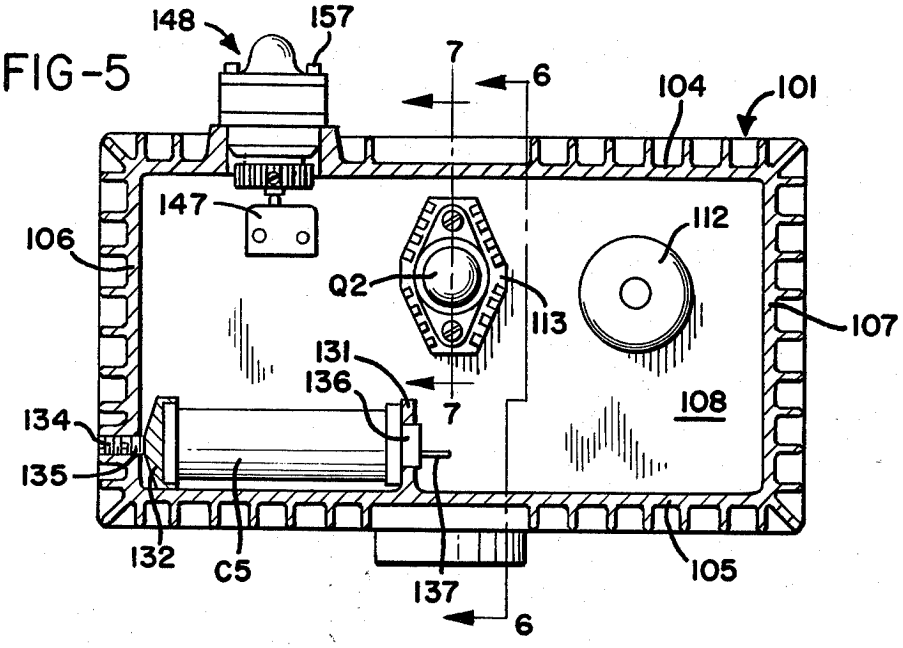

FIG-7

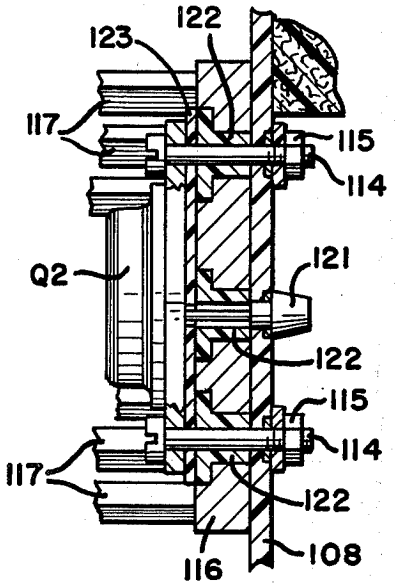

FIG-8

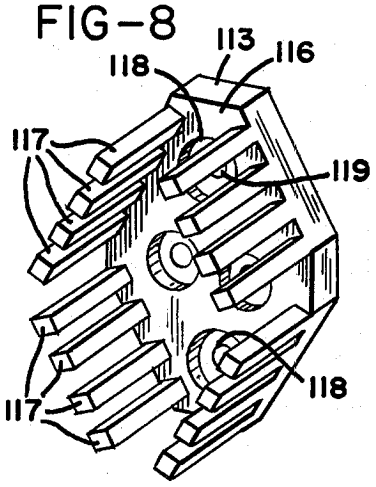
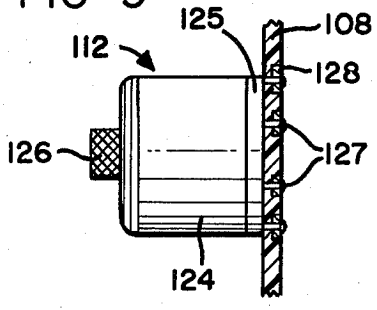
FIG-9