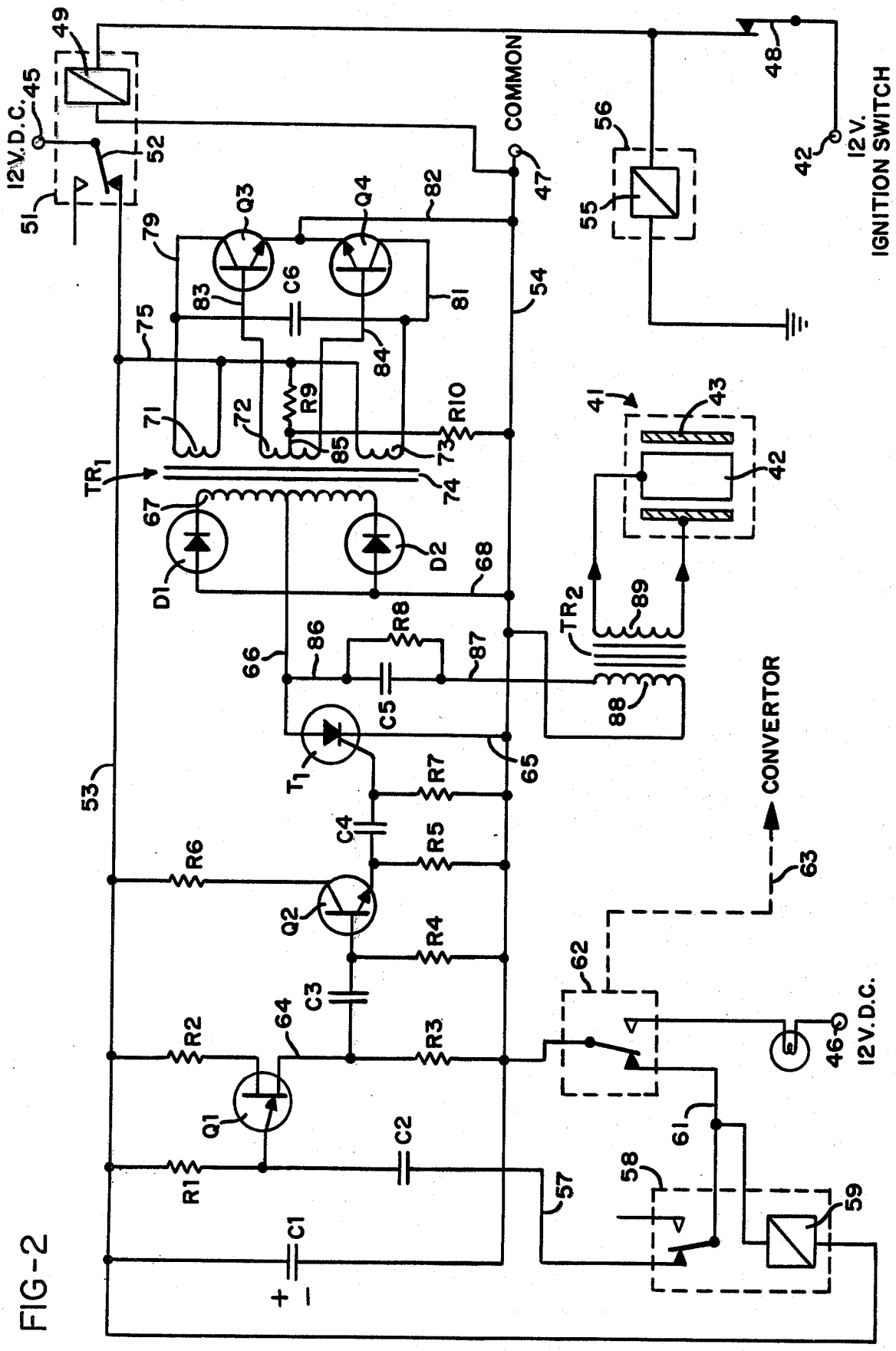
12V.D.C.
45
49
51
52
COMMON
47
48
42
12V.
IGNITION SWITCH
56
55
Q3
Q4
82
79
83
C6
81
54
75
84
71
72
R9
R10
85
73
74
TR1
67
D1
D2
68
41
43
42
TR2
89
88
66
86
R8
87
C5
T1
65
53
R7
C4
R5
R6
Q2
R4
C3
R3
R2
64
Q1
R1
C2
C1
57
58
59
61
62
63
CONVERTOR
46
12V.D.C.
+
-

FIG-2