FIG-13

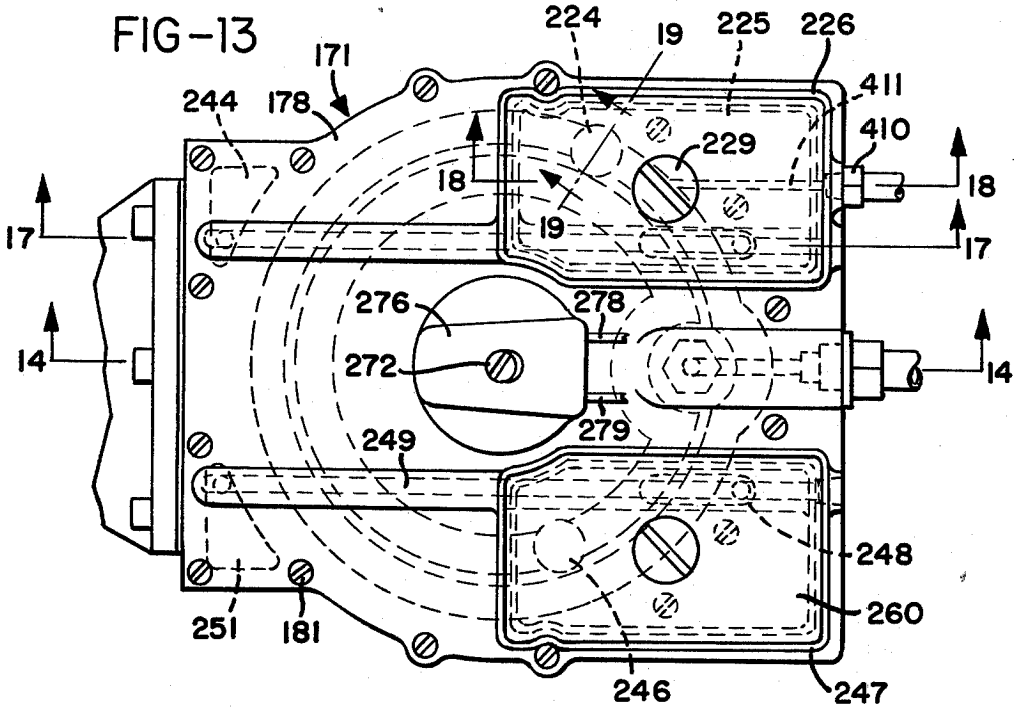

FIG-17

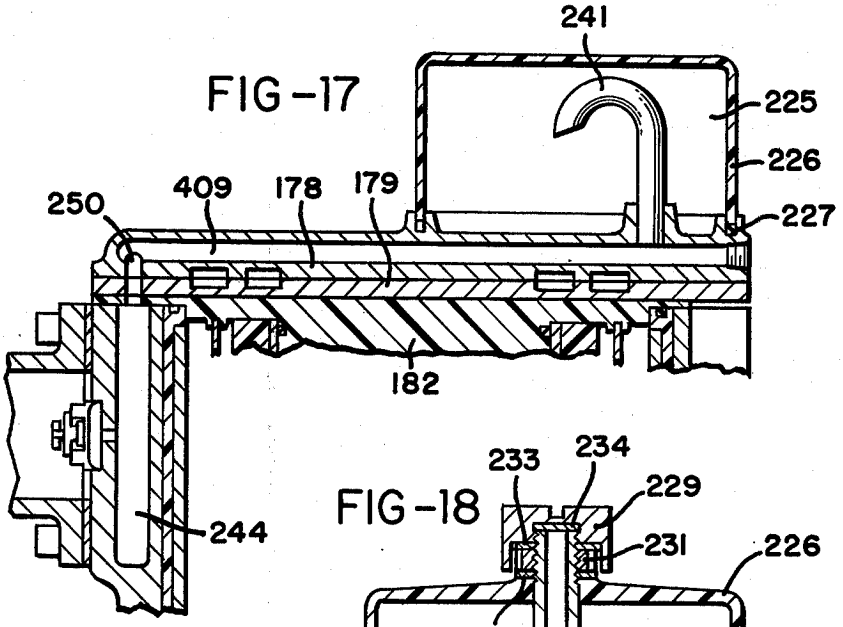
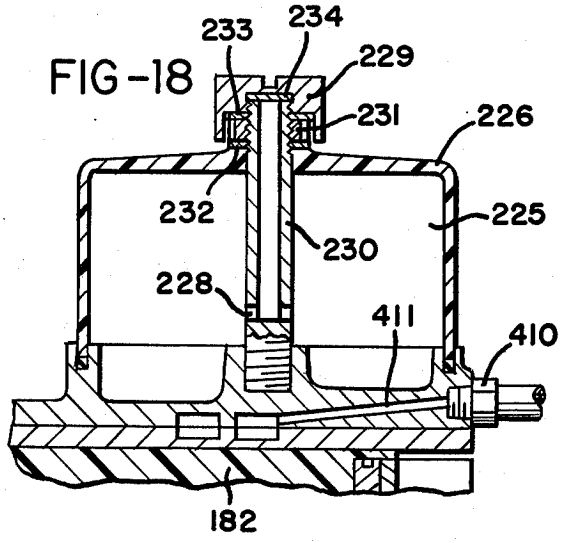
FIG-18