FIG-28

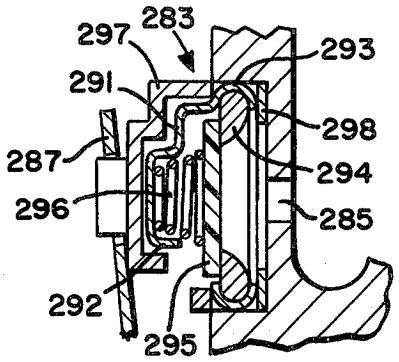

FIG-29

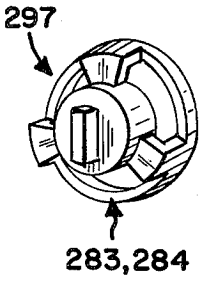

FIG-27

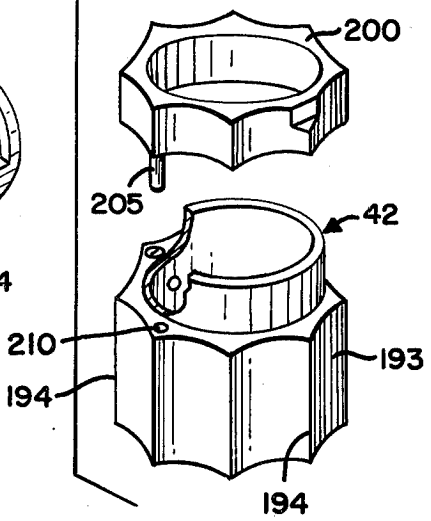
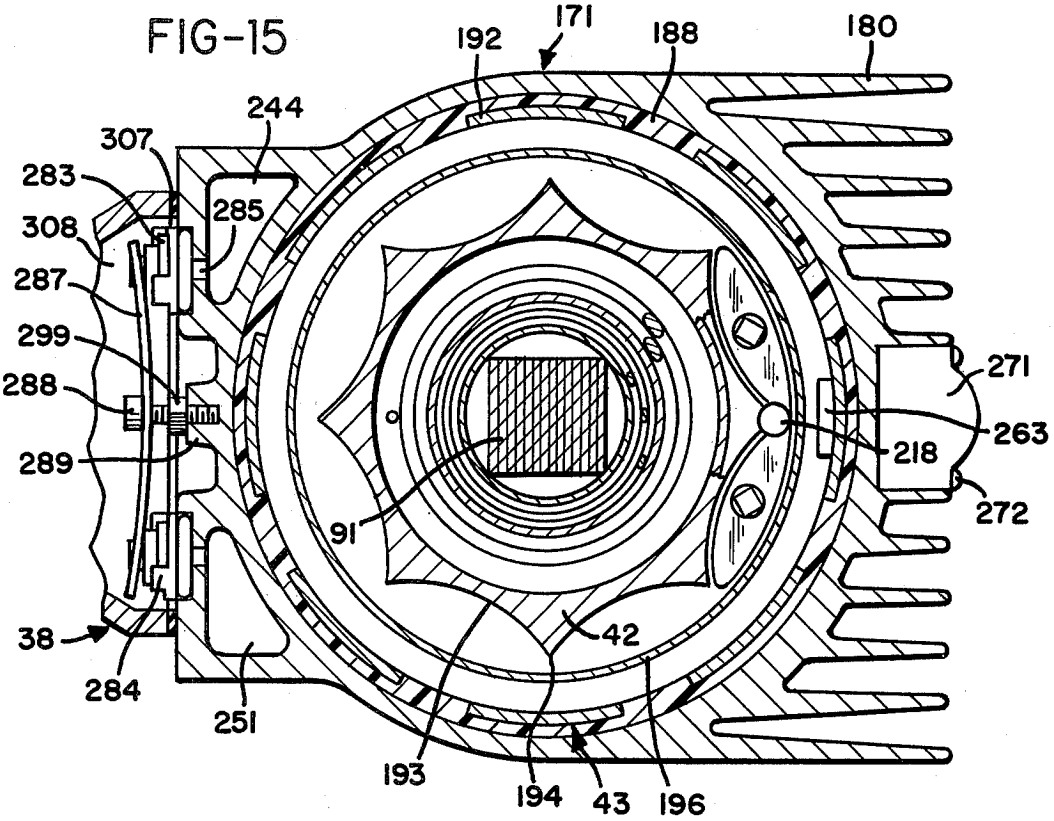
FIG-15