FIG-16

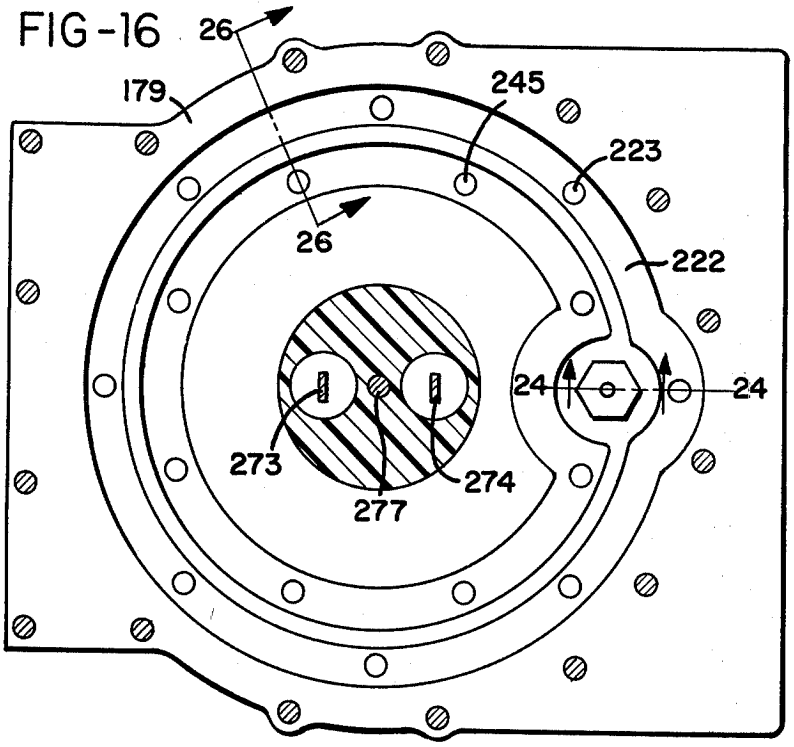
26
179
245
223
26
222
24
24
273
274
277

FIG-30

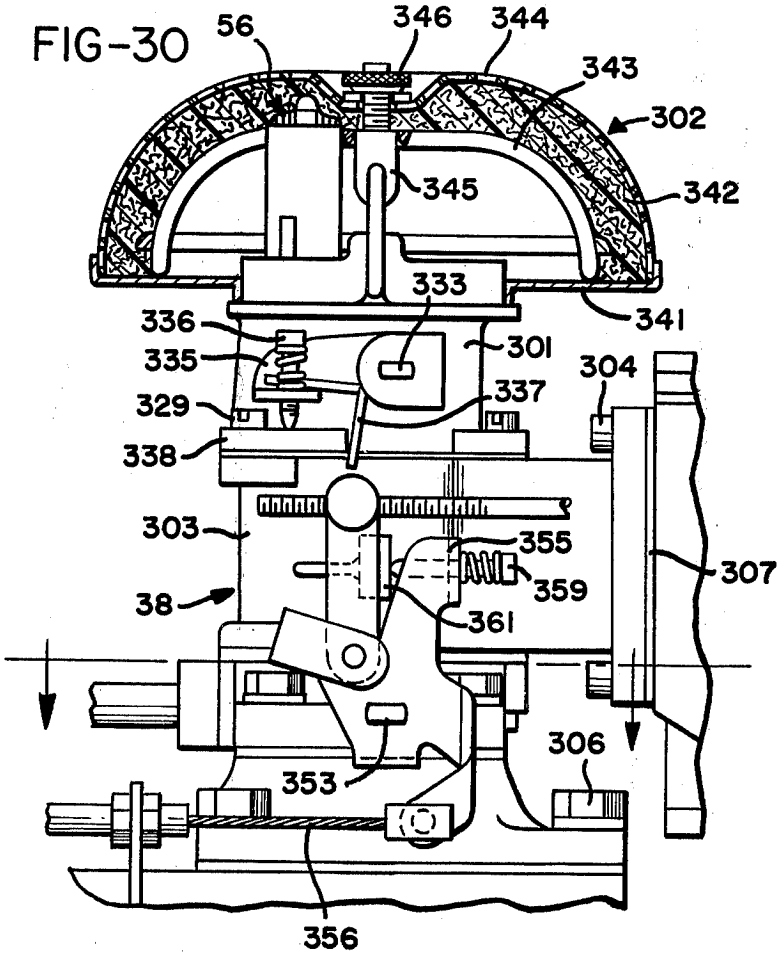
56
346
344
343
302
345
342
333
341
336
335
301
304
329
337
338
303
355
307
359
38
361
306
353
356